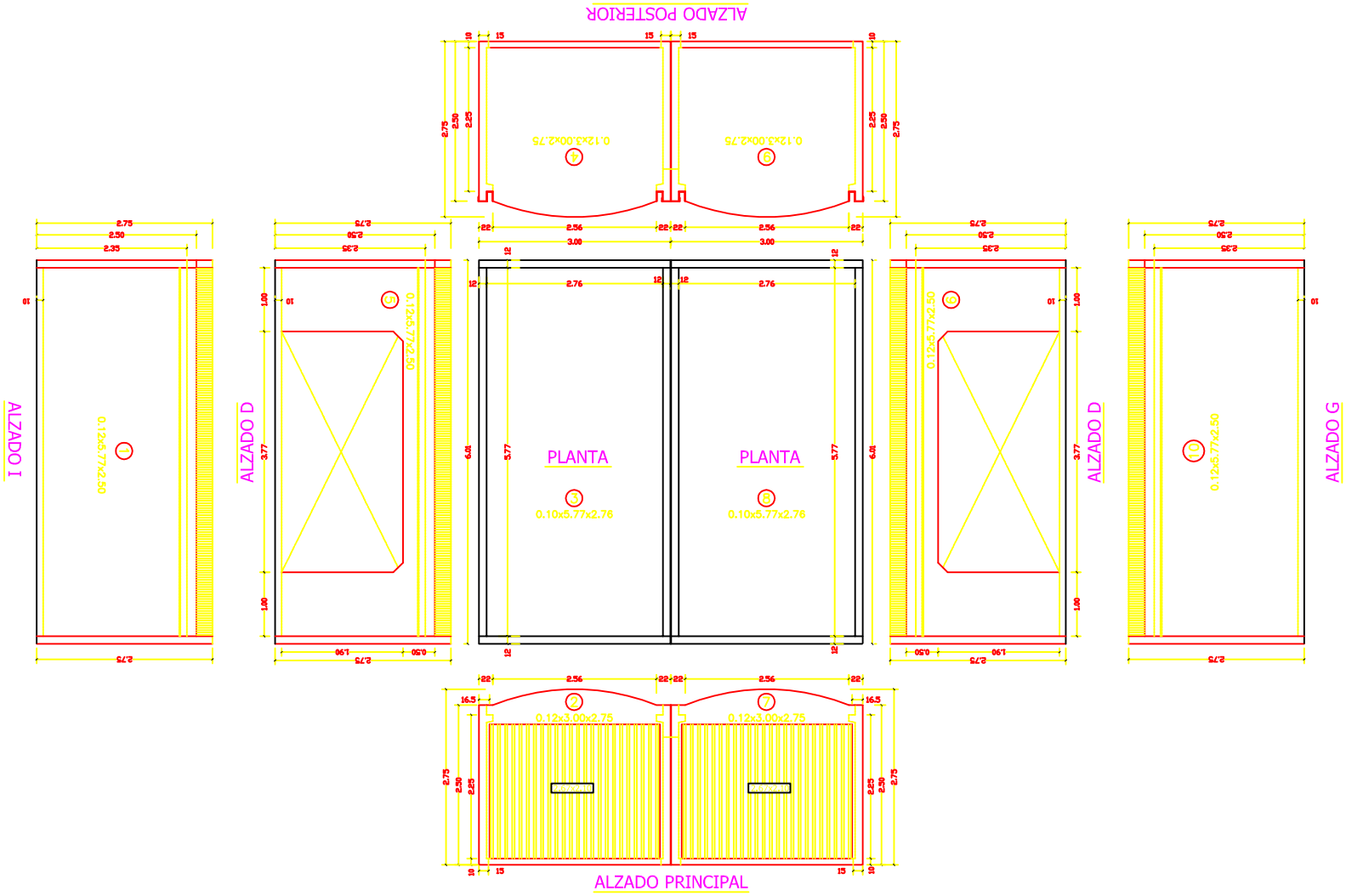

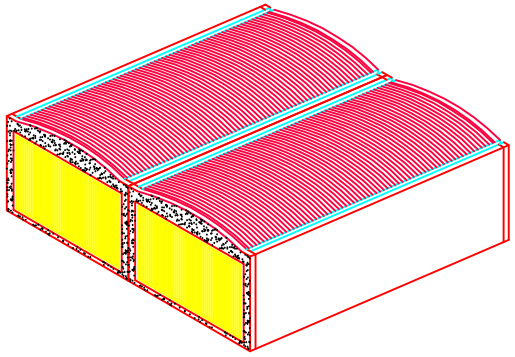

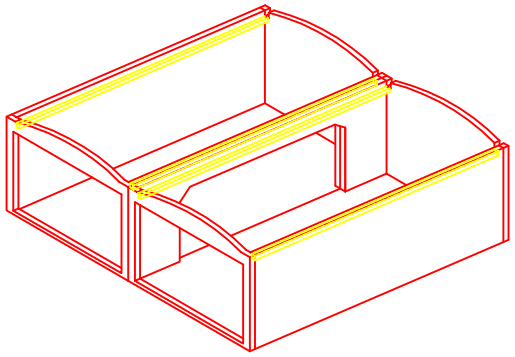

Gilva, s.a.

PREFABRICATION

CLIENT : Soulliet Eric

CHANTIER : GARAGE 5.0x5.0x2.75

DIRECTION TECHNIQUE:

DESIGNATION: 2 GARAGE PREFABRIQUE

PLAN N°: 1